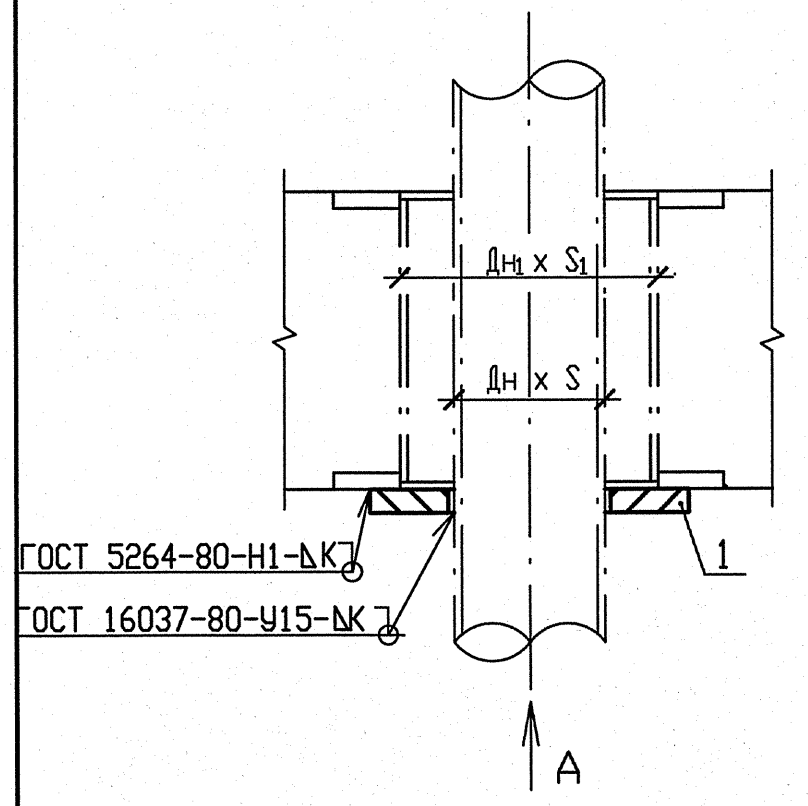

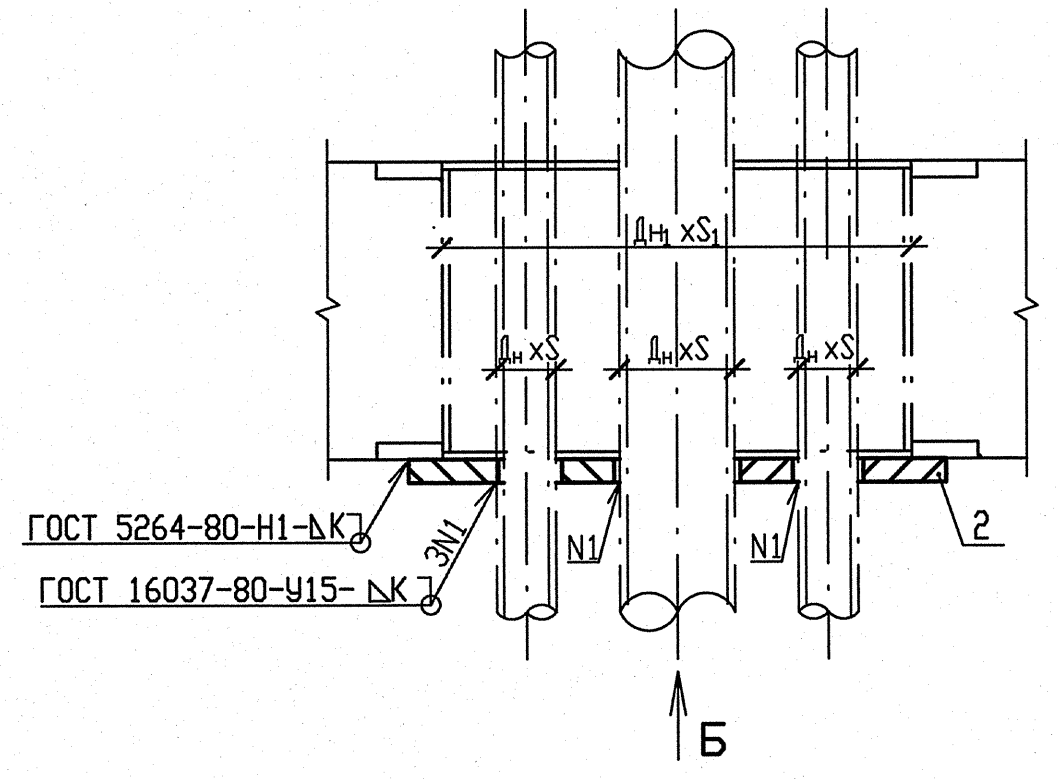

СПЕЦИФИКАЦИЯ ДЕТАЛЕЙ

Поз.	Обозначение	Наименование	Кол.	Материал	Масса, кг ед.	Масса, кг общ.	Примечание
1	по наст. чертежу	Фланец	1	Лист Б-ПН-8 ГОСТ 19903-74 / 08Х18Н10Т ГОСТ 7350-77	см. табл.		
2	по наст. чертежу	Фланец	1	Лист Б-ПН-8 ГОСТ 19903-74 / 08Х18Н10Т ГОСТ 7350-77	см. табл.		
	ГОСТ 2246-70	Проволока		СВ-04Х19Н11М3	—	—	
	ОСТ 5.9370-81	Электроды		ЭА-400/10У	—	—	
	ОСТ 5.9374-81	Электроды		ЭА-395/9	—	—	
				Итого см. табл.			

А

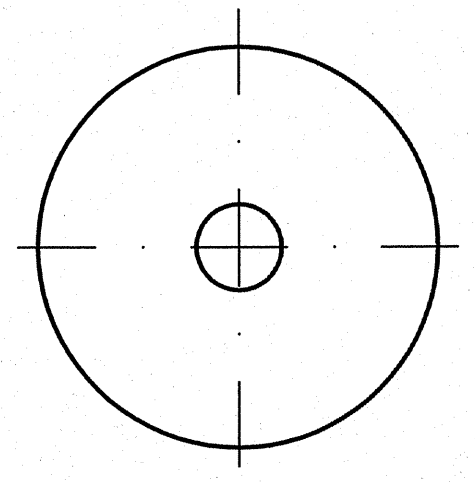

Б

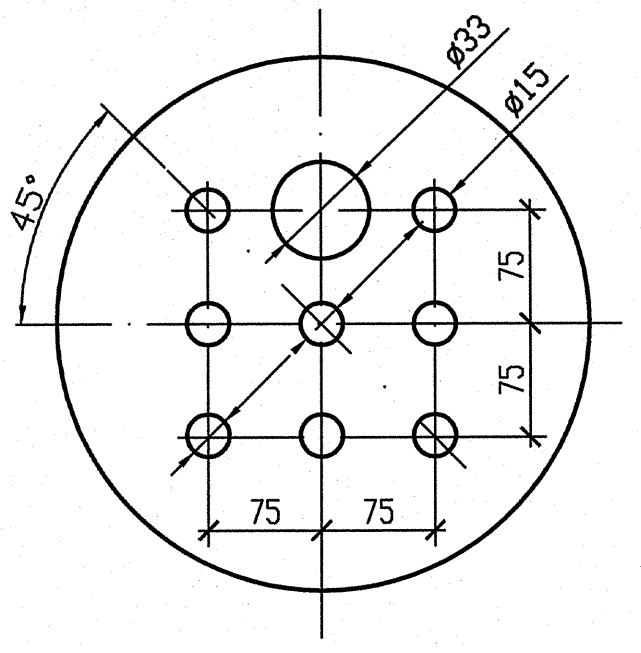

№ проходки	Дн x S1 закл. детали	Дн x S трубопровода	Фланец поз. 1 Д	d	S	масса, кг	Фланец поз. 2 Д	d	S	масса, кг	Кол.	Масса, кг ед.	общая
2, 6	108x4	14x2	180	15	8	2,03	—	—	—	—	2	2,03	4,06
7	57x3	32x2,5	150	33	8	1,41	—	—	—	—	1	1,41	1,41
28	273x8	14x2 / 32x2,5	—	—	—	—	350	15 / 33	8	5,89	1	7,69	7,69
1, 3, 4, 5, 17, 18, 19, 20 21, 22, 23, 24, 25, 37	108x4	57x3	180	58	8	2,03	—	—	—	—	14	2,03	28,42

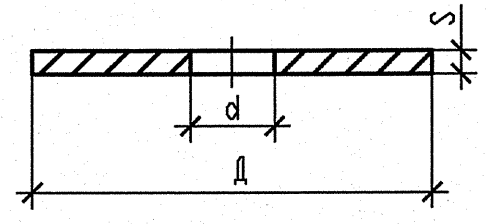

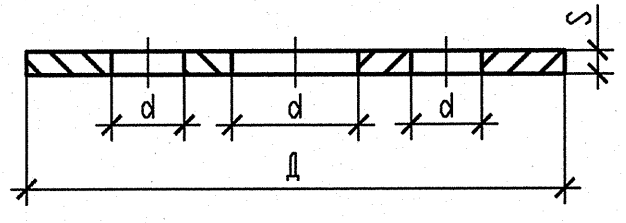

1 Монтажно-сборочный чертеж чертеж R3.00691.1.0.13 л. 3, 4, 5, 7, 9.

2 Расточку отверстия фланцев позиции 1, 2 на монтаже производить по действительному наружному диаметру трубы, при этом диаметр расточки фланца должен превышать наружный диаметр трубы не более, чем на 1 мм.

3 Сварку производить по ГОСТ 5264-80.

4 Катет шва △К по наименьшей толщине свариваемых деталей.

5 Изготовить комплектов - смотри таблицу.

АРХИВНЫЙ ЭКЗЕМПЛЯР

Изм	N уч.	Лист	N докум	Подп.	Дата
4	-	Зам.	230-13	-	-
Инженер 2к.		Ксендзова			17.04
Пров. инж. 1к.		Послушаев			17.04
Пров. вед. инж.		Исаева			17.04
Н. контр.		Краснояров			17.04

210012. 0000029. 40003. 011 СО. 00

R3.00691.1.0.13

Ростовская АЭС Блок 3

Реакторное отделение
Негерметичная часть
Вспомогательные трубопроводы системы СВО-2

Стадия	Лист	Листов
Р	78	

Проходка неподвижная
1 - 7, 17 - 25, 28, 37

ОАО "НИАЭП" 2013

Инв. N подл. | R3.00691.1.0.13 | Подп. и дата | Взам. инв. N

Формат А4х3